Big West Baseball Cup 2014

第10回　東北選抜学童軟式野球記念大会
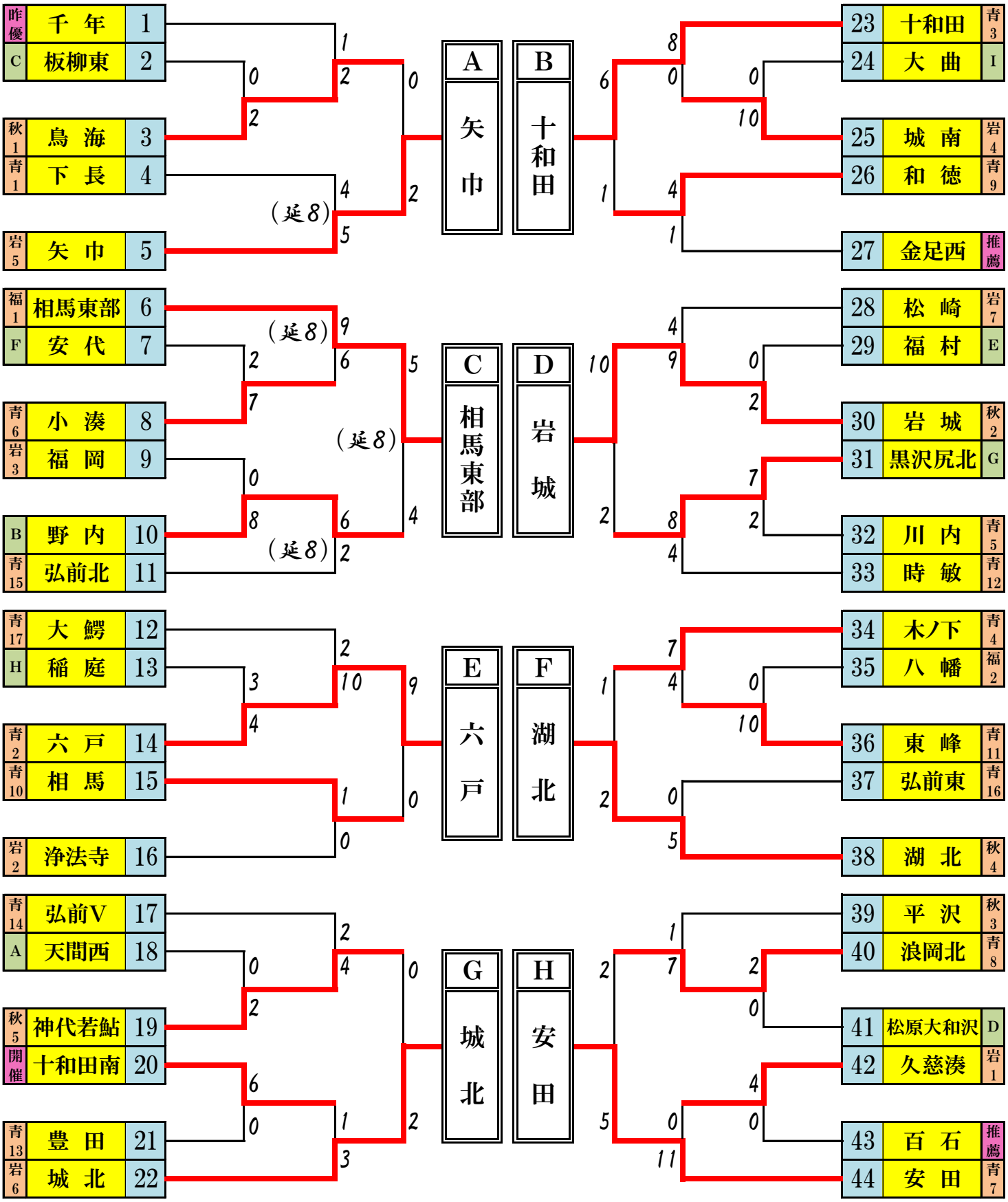
A:十和田市営野球場　B:十和田市南運動広場
C:十和田市立北園小学校　D:十和田市立南小学校